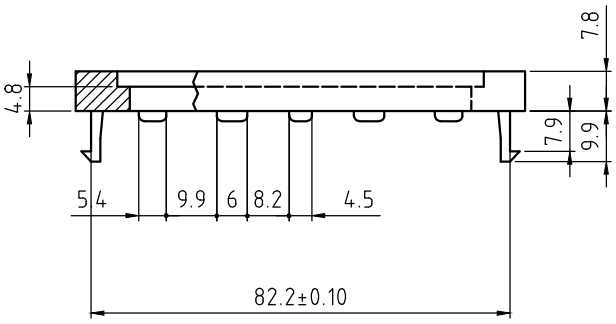

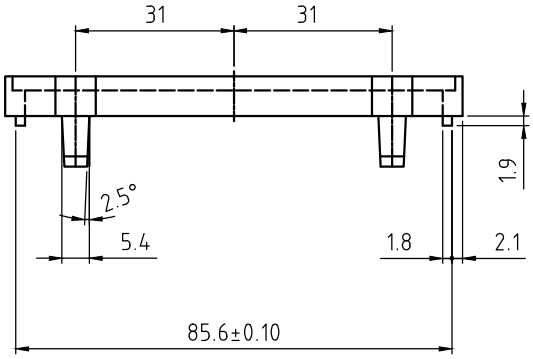

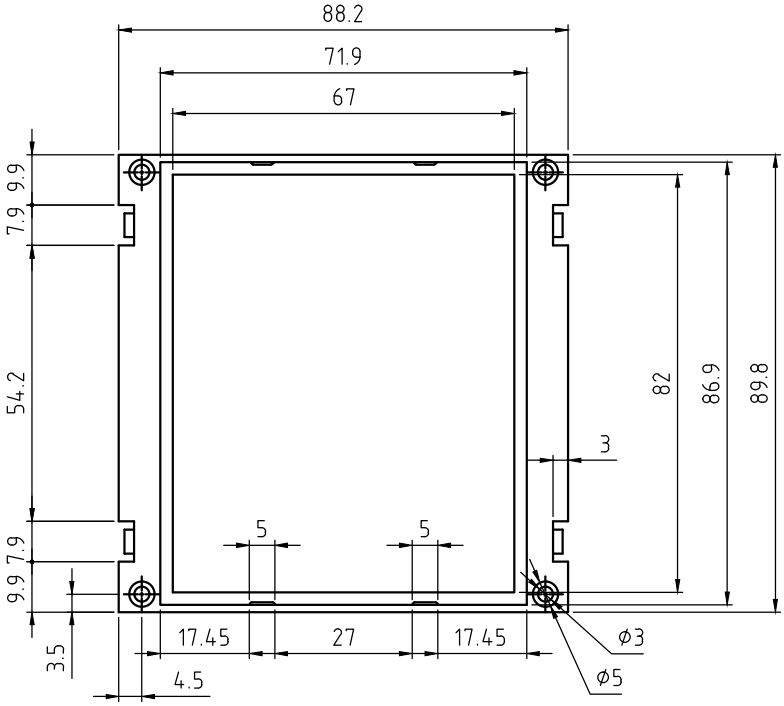

tolleranza generale
di stampaggio
±0.2 mm

1	Revisione generale e aggiunto tolleranze quote.	13-05-13	Rigato N.		

Materiale :	NYLON	Data	13/03/2001	Scala
Colore :	NERO	Diseg.	*Zorzato*	Sostituisce il

Descrizioni modifiche

ITALTRONIC S.R.L.
VIA IRPINIA 40/42 35020 SAONARA PADOVA - ITALY

Denominazione
CORNICE POSTERIORE 96x96

Disegno
N° *I-00217-01*

PROPRIETA' RISERVATA
Il presente disegno non puo' essere riprodotto o comunicato a terzi anche parzialmente senza autorizzazione della ITALTRONIC srl
La stessa si riserva di tutelare i propri diritti a rigore di Legge.